Presentación de Avance #1

AUTOR
Michel Calderón

Universidad Industrial de Santander

Montaje Experimental Ideado

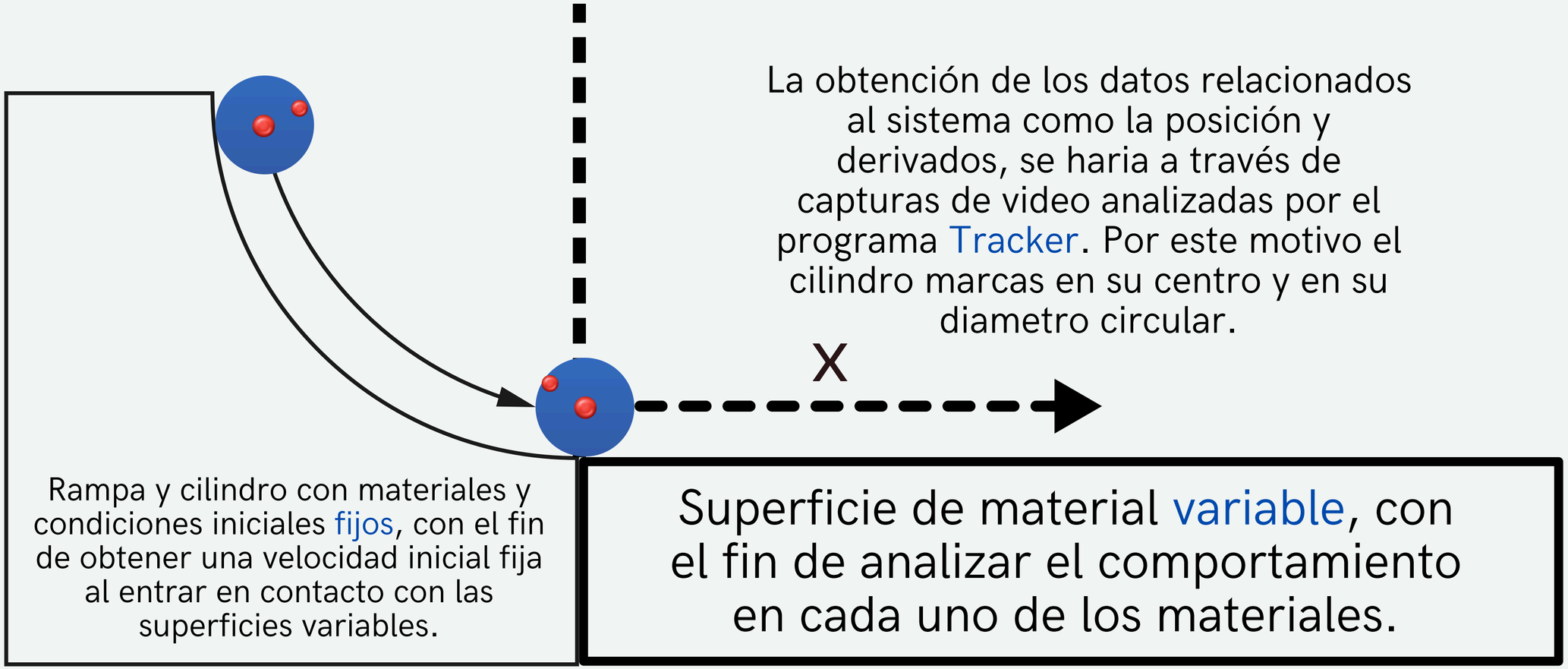

La obtención de los datos relacionados al sistema como la posición y derivados, se haria a través de capturas de video analizadas por el programa Tracker. Por este motivo el cilindro marcas en su centro y en su diametro circular.

Rampa y cilindro con materiales y condiciones iniciales fijos, con el fin de obtener una velocidad inicial fija al entrar en contacto con las superficies variables.

Superficie de material variable, con el fin de analizar el comportamiento en cada uno de los materiales.

Universidad Industrial de Santander

Idealización de los componentes del Montaje

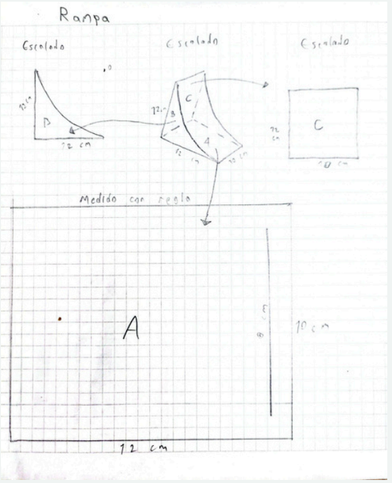

Boceto Rampa

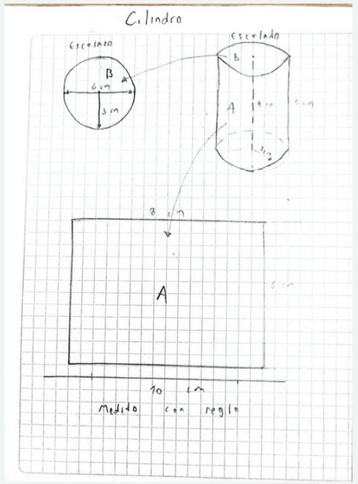

Boceto Cilindro

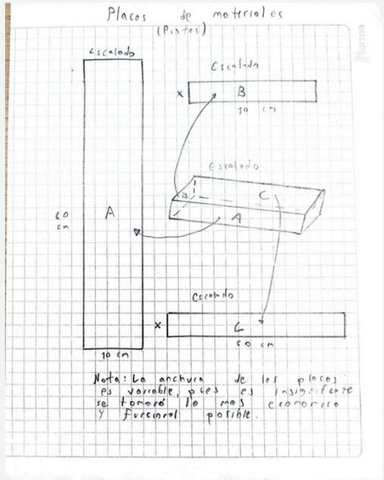

Boceto Pistas

Impresión 3D

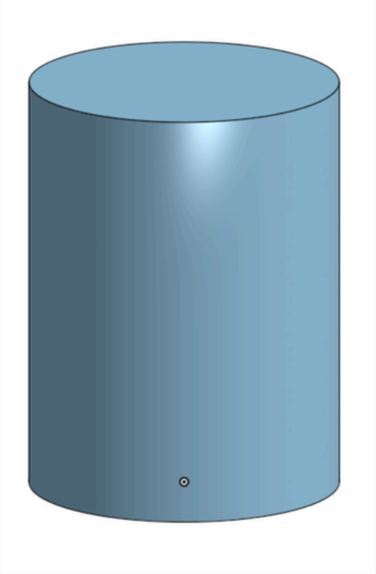

Modelo Cilindro

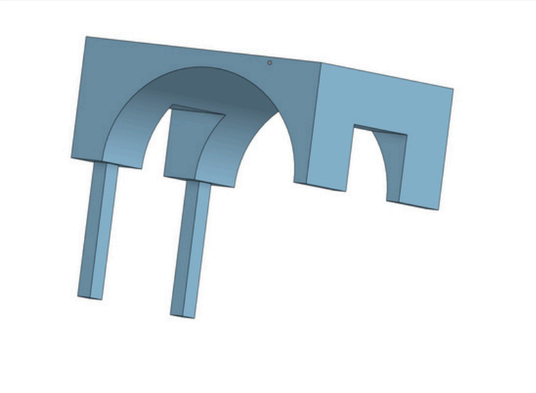

Modelo Techo Circular*

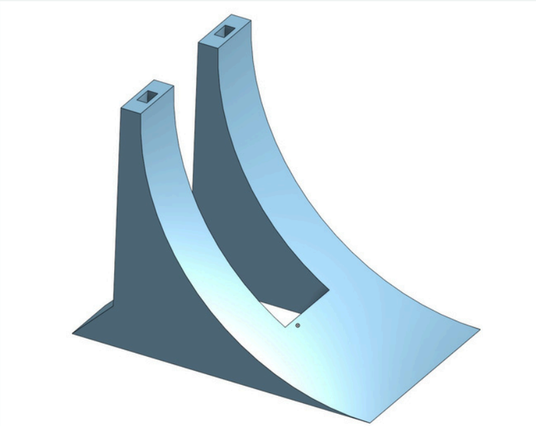

Modelo Rampa

*Pieza hecha para brindar condiciones iniciales con un error humano mas leve

Universidad Industrial de Santander

Resultado

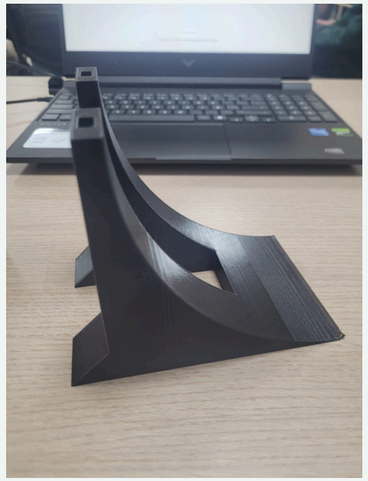

Rampa

Cilindro

Techo Circular

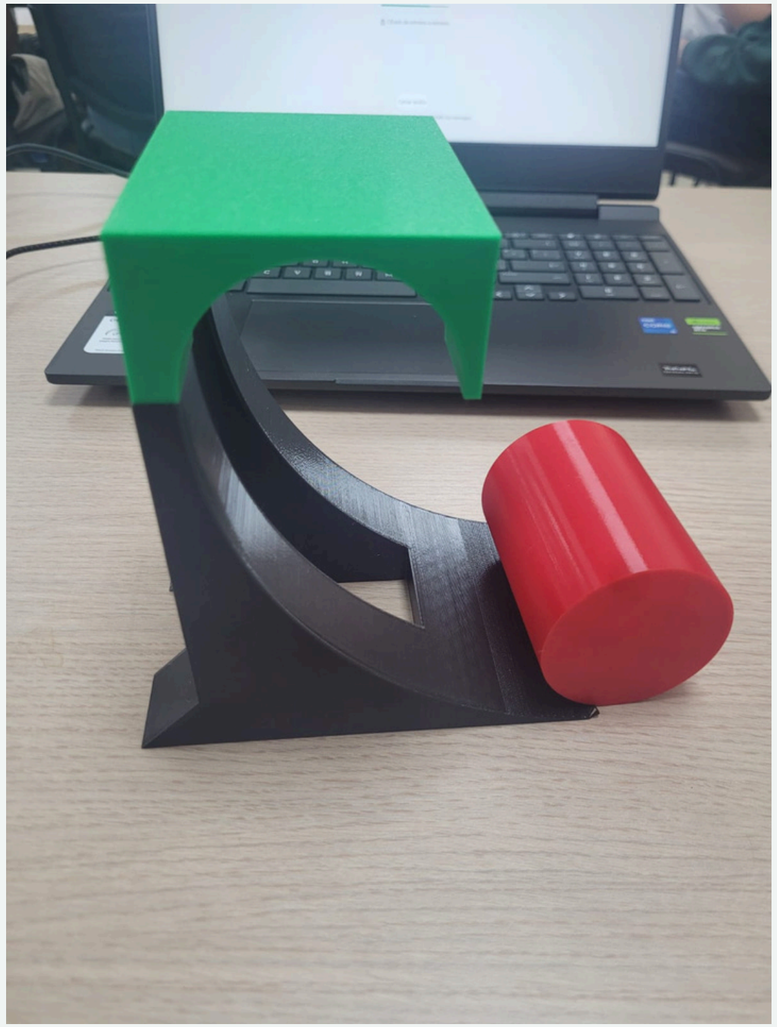

Montaje total

Universidad Industrial de Santander

Pistas

Se eligieron estos 3 materiales para las pistas:

1. Arena
2. Madera
3. Vidrio